SPHERA®
DOCCE & ACCESSORI
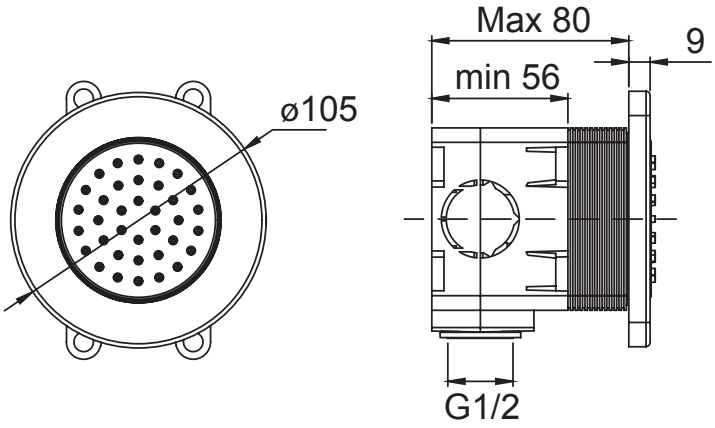
Cod. SD 4055
Soffione orientabile in ottone